ŞAHİN
Tampon Baskı & Serigrafi Baskı Ürünleri

TAMPON BASKI MAKİNESİ

TAMPO Maxx TC 90 e



e
Elektrikli

Turkey

YERLİ ÜRETİM

www.sahinbaski.com

TC 90e

ŞAHİN
Tampon Baskı & Serigrafi Baskı Ürünleri

- Hazne: 90 mm çap
- Baskı Alanı: 85 mm çap
- Baskı Hızı: 2500 devir/saat
- Klişe: 225*100 mm
- Güç: 220 Volt

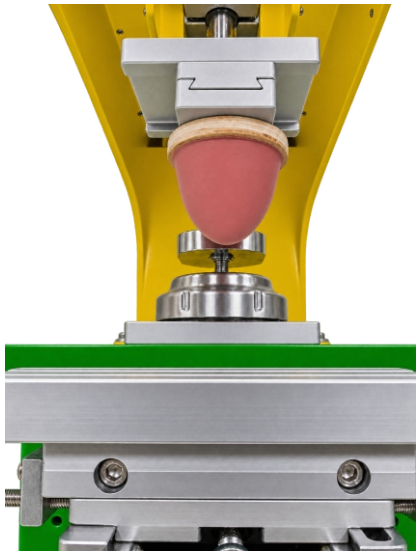

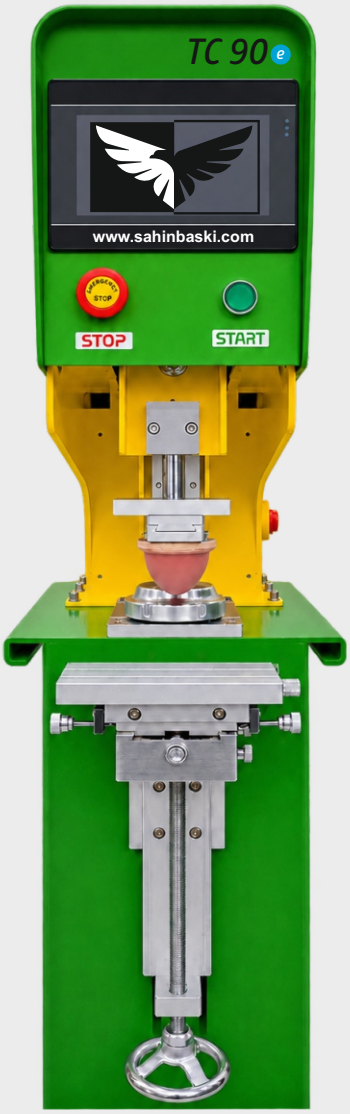

TC 90e

ŞAHİN
Tampon Baskı & Serigrafi Baskı Ürünleri

ÇOK FONKSİYONLU AYAR TABLASI

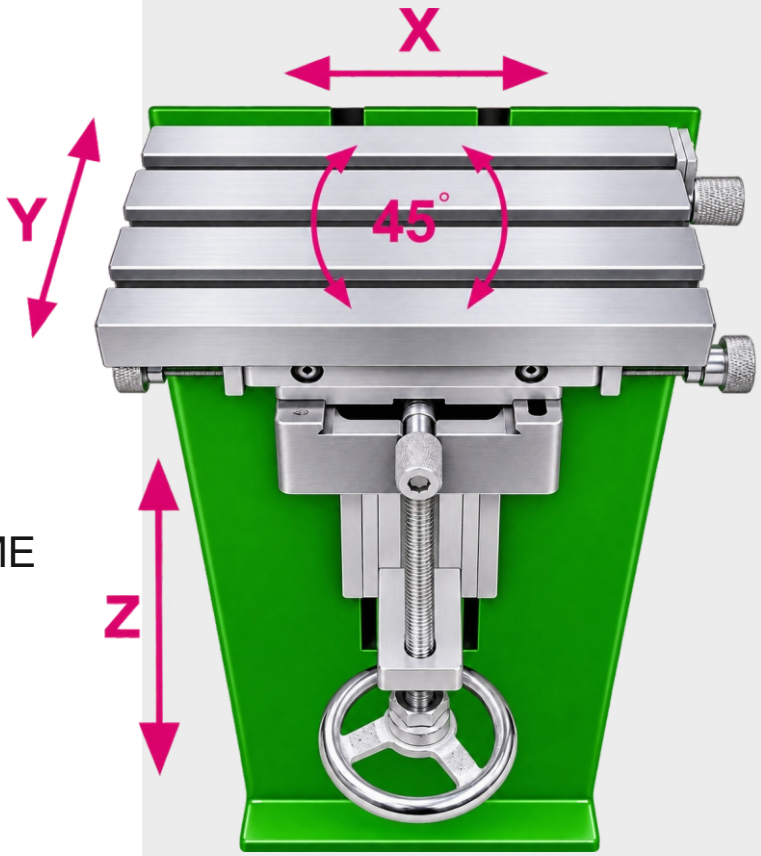

- İLERİ - GERİ
- SAĞA - SOLA
- YUKARI - AŞAĞI
- MERKEZDE DÖNDÜRME



Alüminyum ayar tablası ile baskınızı hassas ve hızlı bir şekilde konumlandırabilirsiniz.

www.sahinbaski.com

TC 90e

ŞAHİN
Tampon Baskı & Serigrafi Baskı Ürünleri

ÖZEL TASARIM MANYETİK BOYA HAZNESİ



- Klişe yüzeyinde mükemmel sıyırma yapar, boya kalıntısı bırakmaz.
- Özel tasarımı sayesinde kolay temizlenir.
- Renk geçişlerinde ve iş sonu temizliğinde vakit kaybını önler.
- Ergonomik yapısı kullanıcıya rahatlık sağlar.
- Bıçak değişimi kolaydır.
- Zamansız ve modern bir tasarıma sahiptir.

www.sahinbaski.com

TC 90e

ŞAHİN
Tampon Baskı & Serigrafi Baskı Ürünleri

Makine tipi	Elektrikli tampon baskı makinesi
Hazne ebadı	90 mm
Baskı ebadı	85 mm
Klişe ölçüsü	225 × 100 mm
Baskı hızı	2.500 devir/saat
Makine ağırlığı	65 kg
Besleme gerilimi	220 V

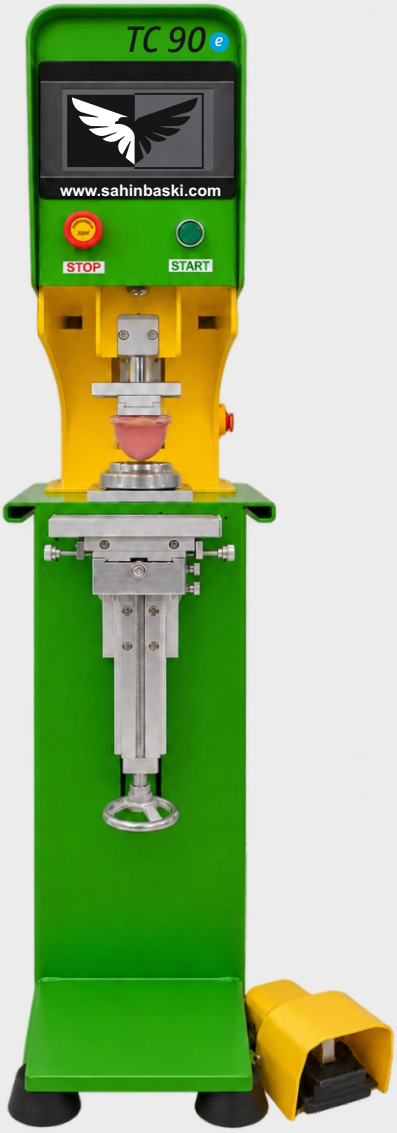

MADE IN Türkiye MADE IN

www.sahinbaski.com

ŞAHİN

Tampon Baskı & Serigrafi Baskı Ürünleri



Silikon



Klişe



Hazne ve Bıçaklar

ŞAHİN

Tampon Baskı & Serigrafi Baskı

Oruçreis Mah. Tekstilkent Cad.
G1 Blok No:210
Esenler, İstanbul

Tel: 542 719 7267
Mail: info@sahinbaski.com

www.sahinbaski.com